CONGELADOR KRYOVEN

Los Congeladores para laboratorio marca DiEs de alta y baja capacidad son diseñados y fabricados en Colombia desde hace veinticinco años, con los más altos estándares de calidad y desempeño.

Sus principales aplicaciones se encuentran en aquellos laboratorios que requieran mantener temperaturas bajas constantes y precisas, en procesos de conservación y almacenamiento de productos, reactivos, vacunas y pruebas de baja temperatura a materiales etc. tanto en laboratorios clínicos, como de docencia e investigación en cualquier tipo de entidad, donde los cuidados con la muestra son extremos.

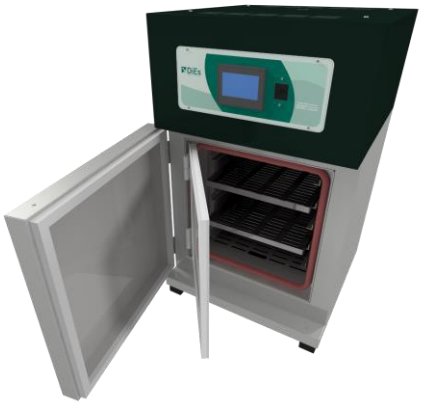

comtitronic

La Realidad de la Automatización

CONGELADOR KRYOVEN

CONTROLADOR AVANZADO CON REGISTRO DE DATOS, ALARMAS REMOTAS VIA EMAIL Y EXTRACCIÓN DE DATOS VÍA FTP.

DiEs

Diseños Electrónicos Especiales

comtitronic
La Realidad de la Automatización

CONGELADOR KRYOVEN

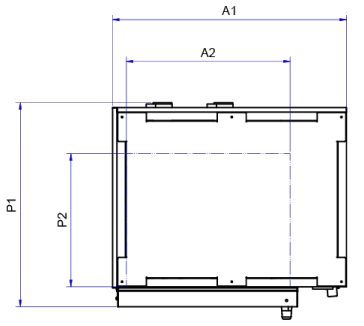

Vista superior

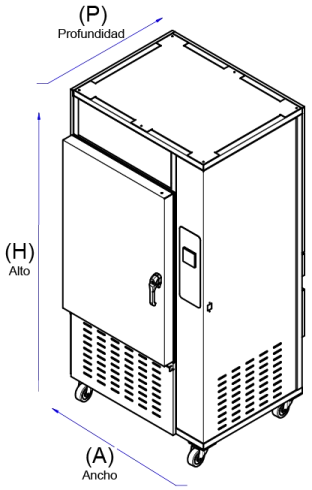

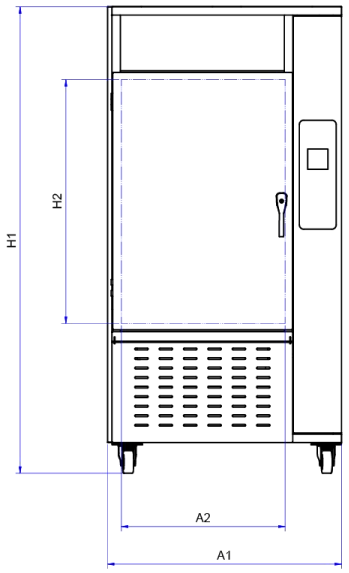

Vista frontal

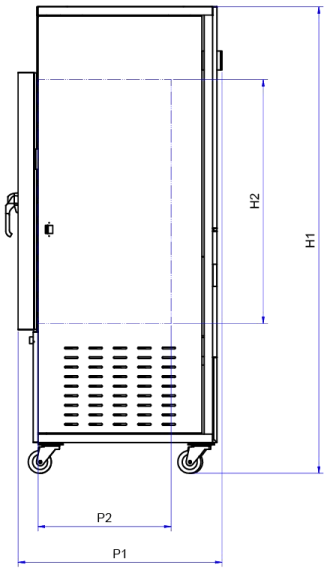

Vista lateral

A: Ancho - H: Altura - P: Profundidad

Modelo/Dimensión (mm)	A1	A2	H1	H2	P1	P2
KC115x	880	600	1130	480	730	400
KC300x	900	480	2105	1000	985	560
KC480x	1150	740	2185	1100	1000	600
KC720x	1510	1100	2185	1100	1000	600
KC1000x	1910	1500	2185	1100	1000	640

DiEs
Diseños Electrónicos Especiales

comtitronic
La Realidad de la Automatización

CONGELADOR KRYOVEN

EQUIPO	CONGELADOR				
Marca	DiEs				
País de origen	Colombia				
Modelo incubadora	KC115X	KC300X	KC480X	KC720X	KC1000X
Capacidad (litros)	115	300	480	720	1000
Dimensiones EXTERIORES (mm)					
Ancho	880	900	1150	1510	1910
Alto	1130	2105	2185	2185	2185
Profundo	730	985	1000	1000	1000
Dimensiones INTERIORES (mm)					
Ancho	600	480	740	1100	1500
Alto	480	1000	1100	1100	1100
Profundo	400	560	600	600	640
Número de bandejas incluidas	2	3	3	8	8
Capacidad máxima de bandejas	6	9	10	22 (Divididas en dos columnas)	22 (Divididas en dos columnas)
Sensores de temperatura PT100	1	4	4	4	4
Montaje					
Mesón	X				
Sobre ruedas		X	X	X	X
Número de puertas exteriores	1	1	1	2	2
Voltaje a.c. (con neutro y tierra) / 60 Hz – Monofásico.	110	110	110	220	220
Rango de temperatura	-10°C a -20°C +/- 1°C Resolución 0.1 °C				
Estabilidad temporal	+/- 1°C				
Uniformidad espacial	+/- 2°C				
Control	• Alarma de puerta abierta. • Registro de datos minuto a minuto de 8 Gb de temperatura y alarmas. • Registro de corriente de la unidad de refrigeración. • Extracción de datos por FTP. • Pantalla táctil de 4 pulgadas. • Cumplimiento de BPL. • Password de protección para evitar acceso no autorizado a las configuraciones del equipo.				

DiEs
Diseños Electrónicos Especiales

Alarmas (visual y sonora)	Desviación de temperatura
Convección	Forzada
Protecciones alternas	Presostato de fallo de la unidad.
Materiales interiores	Acero inoxidable 304.
Materiales exteriores	Lámina cold rolled con acabado en pintura epóxica de aplicación electrostática
Material de aislamiento	Espuma de poliuretano de alta densidad
Material de las bandejas	Acero inoxidable 304 perforadas.
Requerimientos de instalación	• Voltaje 110 ó 220 VAC según planos e información de placa. • Lugar ventilado, con buena circulación de aire. • Superficie adecuada para ubicación del equipo.

* Las especificaciones pueden cambiar sin previo aviso siempre y cuando mejoren el desempeño del equipo, sin comprometer la capacidad interna ofrecida, ni los rangos de trabajo.

¡Este equipo NO deberá utilizarse en atmósferas explosivas o con muestras que contengan una temperatura de explosión menor a 60ºC!

Calle 76 sur. No. 55 - 70. PBX. (57) (4) 4441848
Itagüí, Antioquia, Colombia
ventas@dies.com.co / www.dies.com.co